MEGA stone
искусственный камень
ОБЩЕСТВО С ОГРАНИЧЕННОЙ ОТВЕТСТВЕННОСТЬЮ

г. Уфа, ул. Софьи Перовской, 52/2 офис 11
тел. (347) 294-47-70 www.mstone-ufa.ru

Уважаемые коллеги!

Мы расширили нашу Коллекцию литых моек и раковин от компании Дюпон.

Все мойки представлены в белом цвете **Montelli 701.**

Модель * - так на схеме обозначено место перелива.	**Цена в долларах США,** с НДС.
Мойка MB957 *небольшая* ↓	125,00 ↓
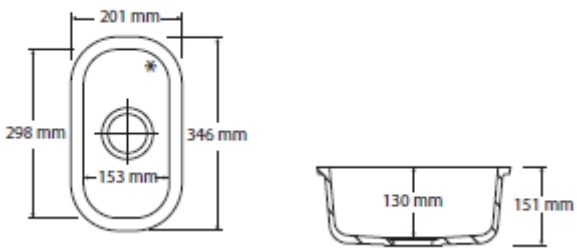	

Мойка MB968 *большая* ↓	180,00 ↓
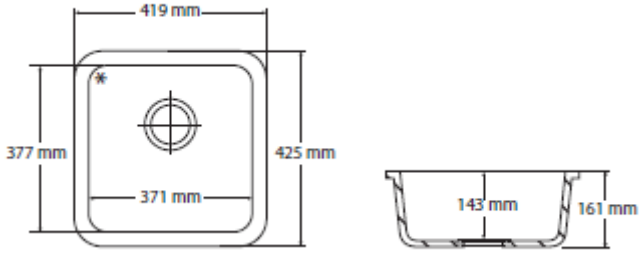	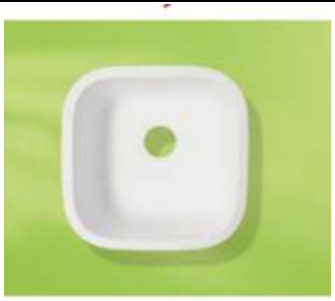
Мойка MB958 *большая* ↓	195,00 ↓
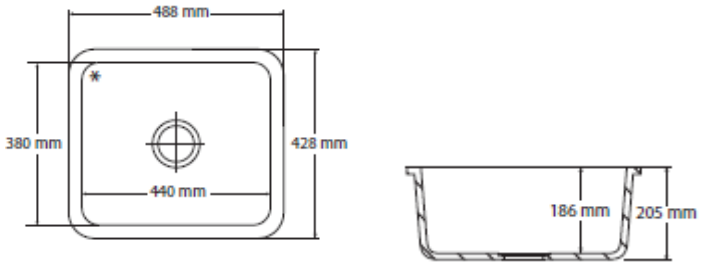	
Мойка MB959 *небольшая* ↓	212,00 ↓
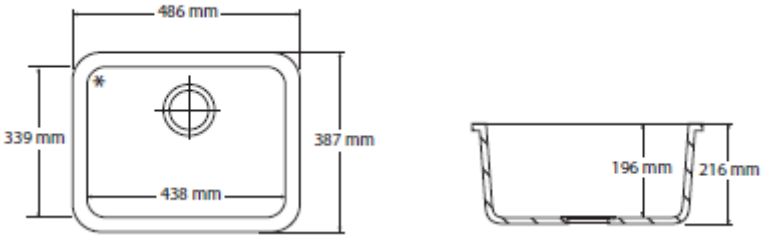	
Мойка MB971 *двойная* ↓	326,00 ↓
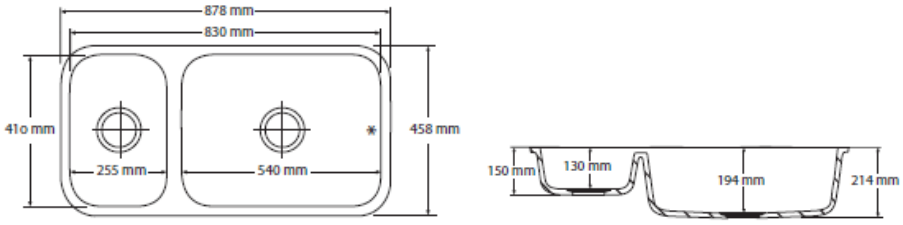	
Мойка MB921 *двойная* ↓	326,00 ↓
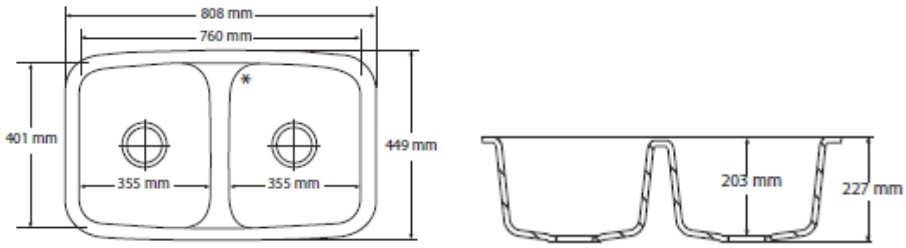	
Мойка MB904 *большая* ↓	227,50↓
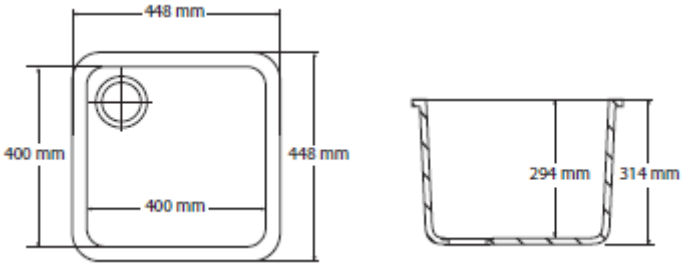 **У данной модели нет перелива, возможно использование в здравоохранении**	
Мойка MB905 *большая* ↓	242,00 ↓

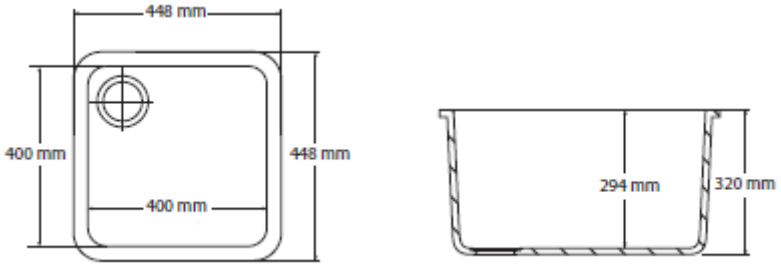

**У данной модели нет перелива,
возможно использование в здравоохранении**

Раковина MB820 ↓	97,50↓

*встроенный перелив

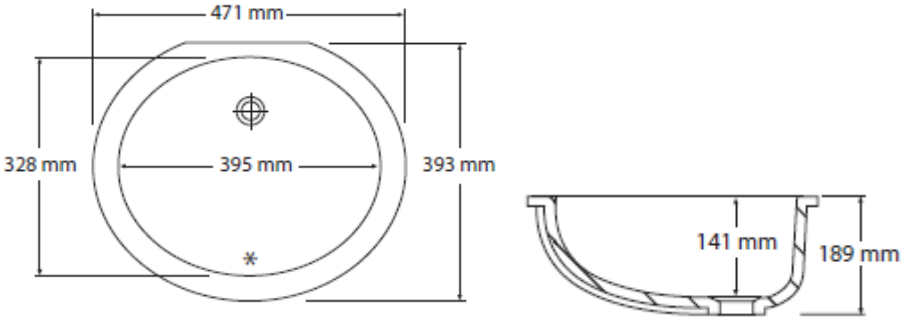

Раковина MB826 ↓	128,50↓

*встроенный перелив

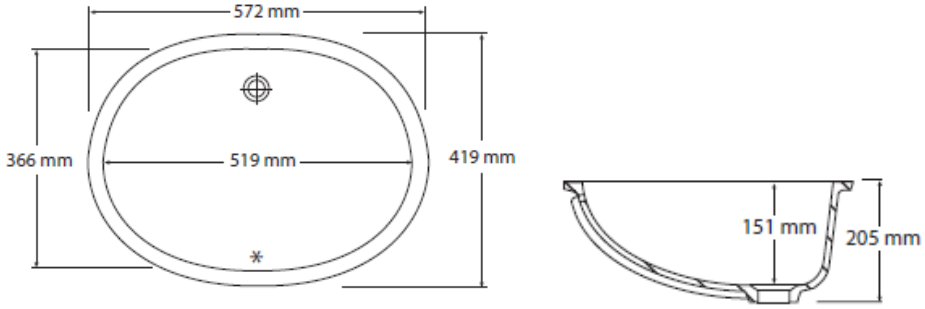

Аксессуары DuPont	**Цена в долларах США**
Донный клапан d 90mm	17,25
Механический пистолет для клея емкостью 50 мл.	36,23
Насадки для тюбиков с клеем 50 мл.	0,86
Подводка для двойной мойки	13,37
Подводка для одинарной мойки	9,92